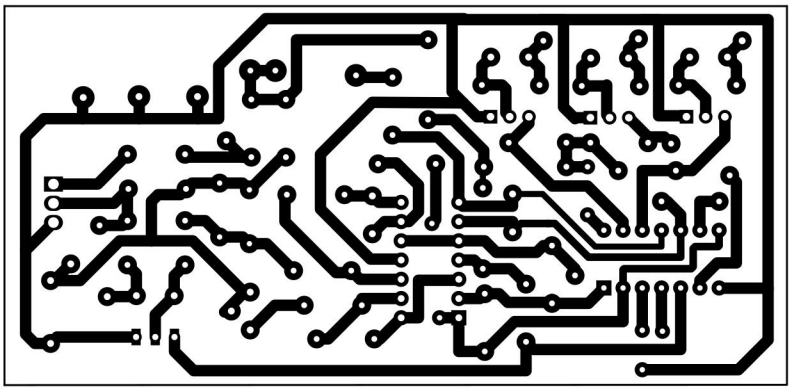

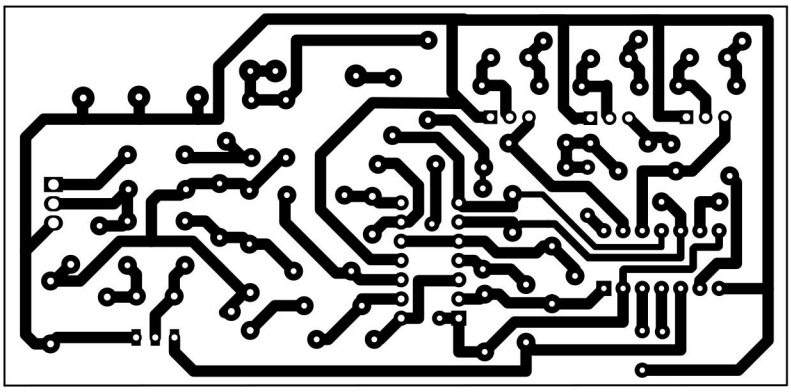

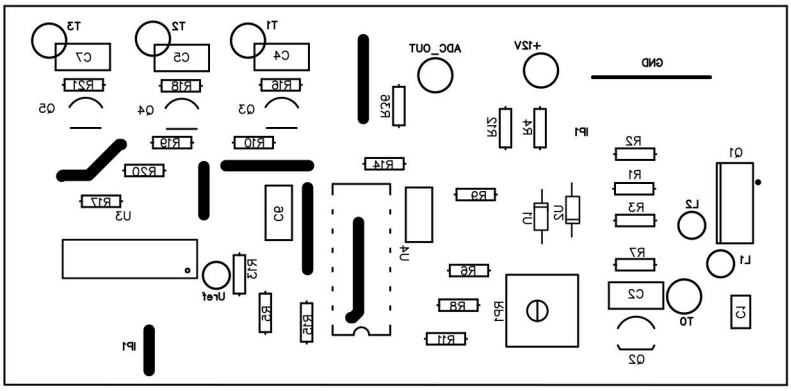
ADC_OUT
+12V
GND
T1
T2
T3
Q1
Q2
Q3
Q4
Q5
U1
U2
U3
U4
P1
P2
P3
P4
P5
P6
P7
P8
P9
P10
P11
P12
P13
P14
P15
P16
P17
P18
P19
P20
P21
C1
C2
C3
C4
C5
C6
C7
L1
L2
L3
Uref

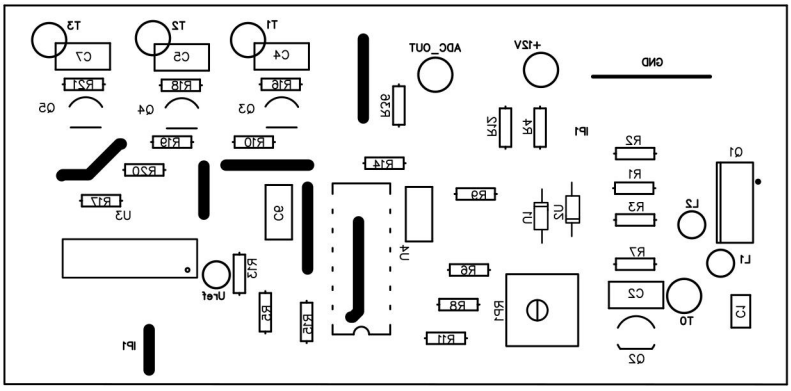
ADC_OUT
+12V
GND
T1
T2
T3
Q1
Q2
Q3
Q4
Q5
U1
U2
U3
U4
P1
P2
P3
P4
P5
P6
P7
P8
P9
P10
P11
P12
P13
P14
P15
P16
P17
P18
P19
P20
P21
C1
C2
C3
C4
C5
C6
C7
L1
L2
L3
Uref